Задача № 21

к зачету по дисциплине

Теоретические основы электротехники,

направление подготовки 12.03.01 Приборостроение

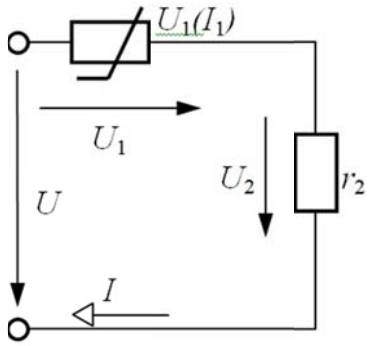

Рассчитать ток цепи и составить баланс мощностей, если:

U = 100 В,

r_2 = 20 Ом.

Вольтамперная характеристика нелинейного резистора задана таблицей:

U_1, B	0	15	20	23	30
I_1, A	0	0,5	1	2	4